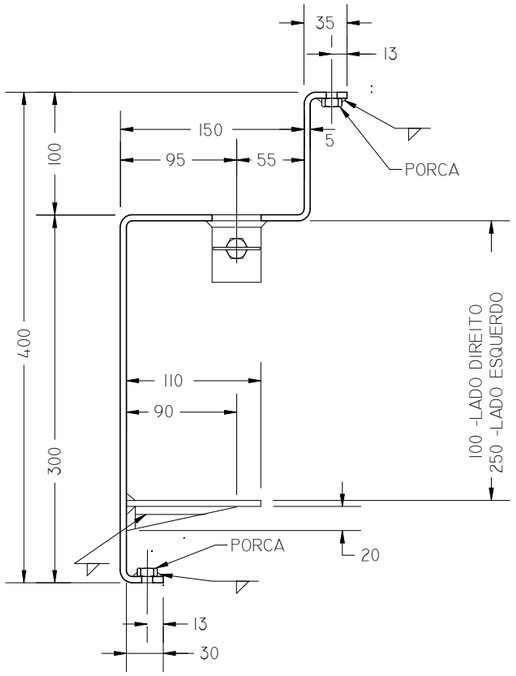

VISTA FRONTAL EM CORTE

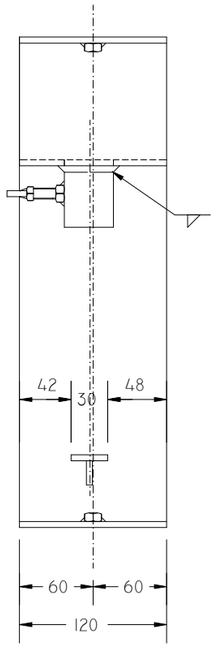

VISTA LATERAL

1

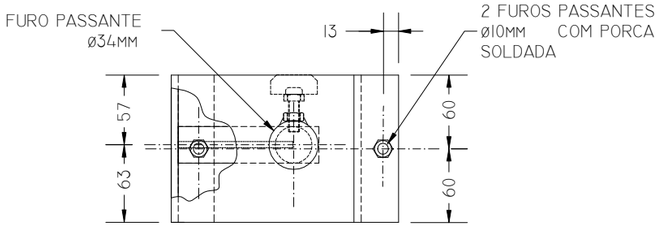

VISTA SUPERIOR

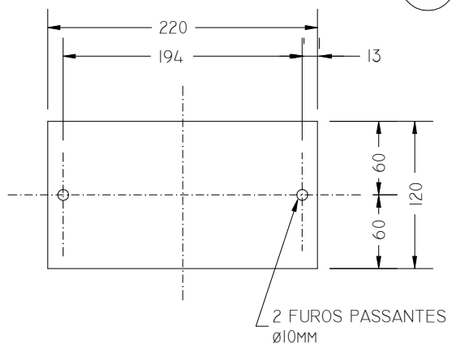

VISTA SUPERIOR

3

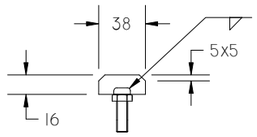

6 8

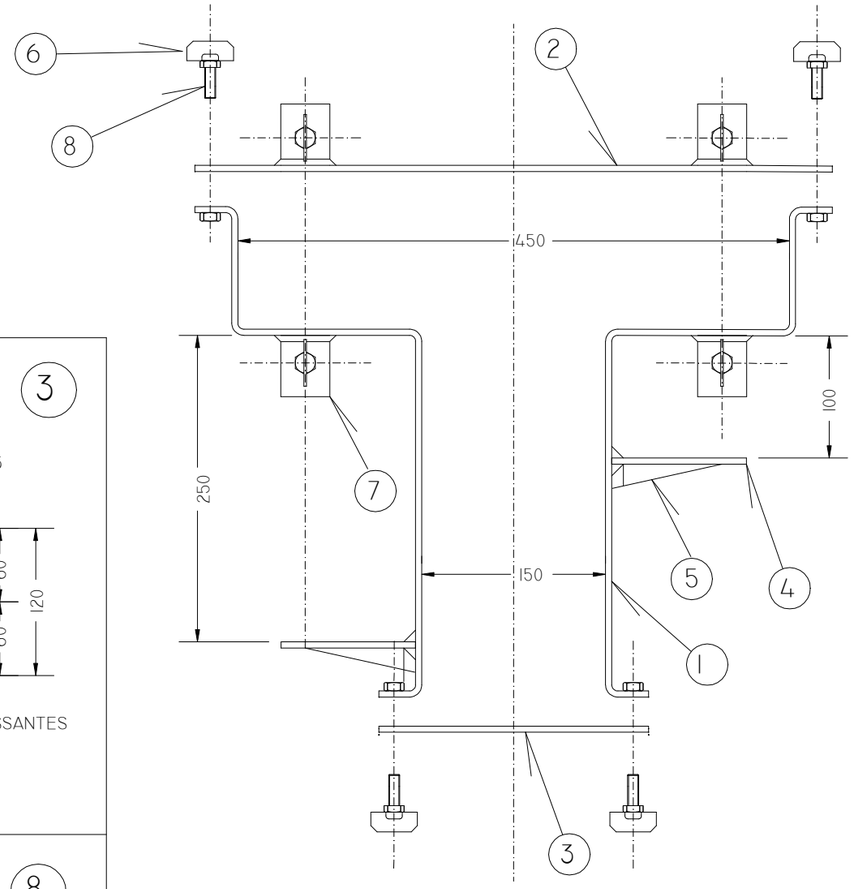

VISTA EXPLODIDA

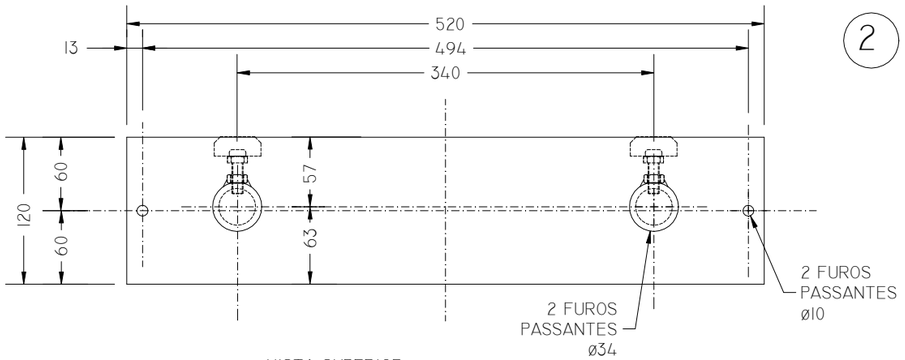

VISTA SUPERIOR

2

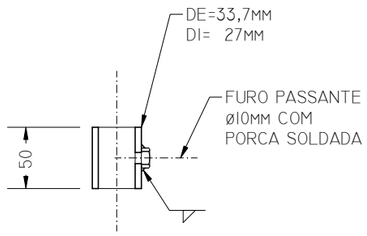

VISTA FRONTAL EM CORTE

7

Nº	DENOMINAÇÃO	QTD.	MATERIAL	DIMENSÕES
8	PARAFUSO CAB. SEXT. COM PORCA	08	AÇO SAE 1020	ø3/8"BSWx25
7	PASSADOR	04	TUBO FERRO GALVANIZADO	ø1"x50
6	BORBOLETA	04	CHAPA DE AÇO ASTM-A36	1/8"x16x38
5	MÃO FRANCESA	02	CHAPA DE AÇO ASTM-A36	(CONFORME DESENHO)
4	BANDEJA	02	CHAPA DE AÇO ASTM-A36	3/16"x30x110
3	TAMPA INFERIOR	01	CHAPA DE AÇO ASTM-A36	3/16"x220
2	TAMPA SUPERIOR	01	CHAPA DE AÇO ASTM-A36	3/16"x520
1	LATERAL (SIMÉTRICAS)	02	CHAPA DE AÇO ASTM-A36	3/16"x620

C				
B				
A	29/08/05	DVEA		
	ACRÉSCIMO NOTA 3			
	DATA	EXECUT.	VISTO	APROV.

ALTERAÇÕES

NOTAS:

1 - DIMENSÕES EM MILÍMETROS, EXCETO INDICAÇÃO CONTRÁRIA.

2 - LIMPAR AS PEÇAS COM ESCOVA DE AÇO, RETIRAR AS ESCÓRIAS DA SOLDA E REBARBAS. A PINTURA DE BASE SERÁ EM PRIMER EPOXI.

3 - CONFECCIONAR 1(UMA) PEÇA GABARITO E CONFERIR A MONTAGEM HIDRÁULICA DO PROJETO PADRÃO P.359/_, PARA, APÓS AJUSTADA, FABRICAR O QUANTITATIVO DEMANDADO.

PROJETO PADRÃO

COPASA COMPANHIA DE SANEAMENTO DE MINAS GERAIS

RT	ASS. CREA NOME COPASA MG	VISTO SPDT PATRÍCIA R. DE CASTRO PIRAUA	
PROJ.	NORMALIZAÇÃO TÉCNICA	VISTO NORM. TÉCNICA MARCO ANTÔNIO PIMENTA	APROV. DTE ALEX M. DE SOUZA AGUIAR
DES.	PROJECT	VISTO DVDT WILTON J. FONSECA FERREIRA	DATA MARÇO/2018

FORMA DA BASE DO PADRÃO ø1/2"

ESCALA	INDICADA
FORM.	A3
NÚMERO	P. 361/2
FOLHA	01 DE 01
ARQ.	

ORIGINAL ASSINADO NO ARQUIVO TÉCNICO