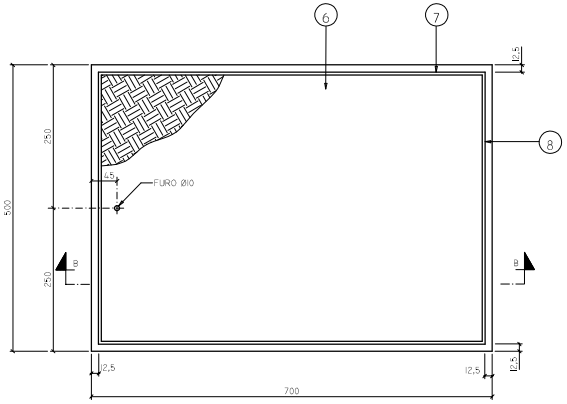

TAMPA - VISTA SUPERIOR
SEM ESCALA

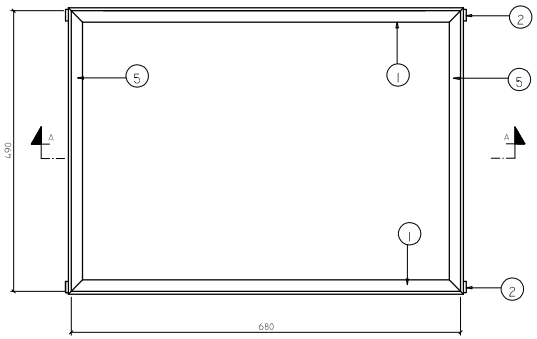

CAIXILHO
LIGAÇÃO DE 7, 10, 12 E 20M³/H - UTILIZAR UMA TAMPA
SEM ESCALA

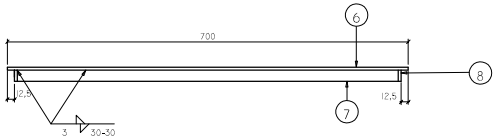

CORTE B - B
SEM ESCALA

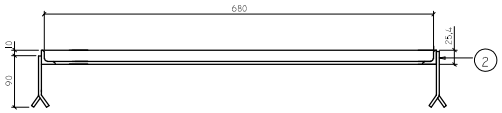

CORTE A - A
SEM ESCALA

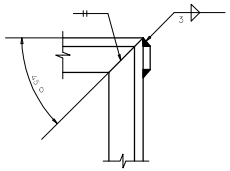

DETALHE 1 - TÍPICO
ESC. 1:2

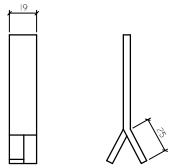

CHUMBADOR - POS. 2
ESC. 1:2

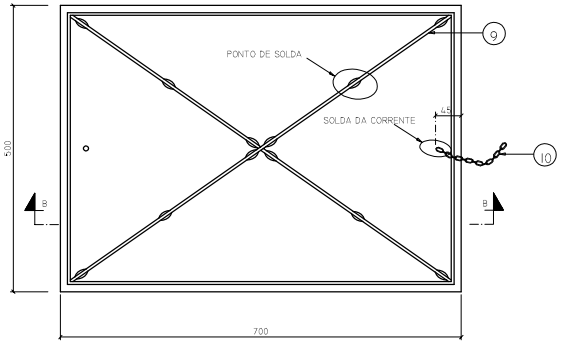

TAMPA - VISTA INFERIOR
SEM ESCALA

MONTAGEM DO CONJUNTO - TAMPA E CAIXILHO
ESC. 1:5

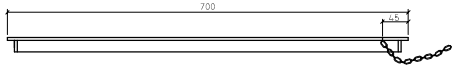

CORTE B - B
SEM ESCALA

TAMPA	10	1	CORRENTE COMUM AÇO GALVANIZADO FIO 4,7MM COMP. 40CM CONF. CÓDIGO 25013934
	9	2	BARRA 19,1 x 4,8 x 800 EM AÇO ASTM A - 36
	8	2	BARRA 19,1 x 4,8 x 475 EM AÇO ASTM A - 36
	7	2	BARRA 19,1 x 4,8 x 665 EM AÇO ASTM A - 36
	6	2	CHAPA XADREZ 6,4 x 500 x 700 EM AÇO ASTM A - 36
		1	TAMPA - CONF. CÓDIGO 25002840

CAIXILHO	5	2	L 25 x 4,8 x 490 EM AÇO ASTM A - 36
	2	4	BARRA 19,1 x 4,8 x 90 EM AÇO ASTM A - 36
	1	2	L 25 x 4,8 x 690 EM AÇO ASTM A - 36
		1	CAIXILHO (7, 10, 12 E 20 M³/HORA) - CONF. CÓDIGO 25002836

C				
B				
A	01/12/98	L. LUIZ C.		
	REVISÃO GERAL - REDESENHADO			
	DATA	EXECUT.	VISTO	APROV.

ALTERAÇÕES

NOTAS
1 - DIMENSÕES EM MILÍMETROS, EXCETO ONDE INDICADO.
2 - AS PEÇAS DEVEM ESTAR ISENTAS DE EMPENOS, REBARBAS E ARESTAS CORTANTES.
3 - O ASSENTAMENTO DAS TAMPAS NOS CAIXILHOS DEVE SER ESTÁVEL EM TODA A EXTENSÃO DE APOIO.
4 - CADA LISTA DE MATERIAIS DETERMINA APENAS AS QUANTIDADES NECESSÁRIAS À EXECUÇÃO DE UMA UNIDADE DE CADA CAIXILHO OU TAMPA.
5 - AS TAMPAS E OS CAIXILHOS PODEM SER ADQUIRIDOS SEPARADAMENTE, EM QUANTIDADES DIFERENTES, PARA ATENDER AS DEMANDAS. PORÉM TANTO, MULTIPLICAR AS QUANTIDADES INDICADAS EM CADA LISTA DE MATERIAIS, PELO NÚMERO DE CONJUNTOS ESPECÍFICOS A SEREM ADQUIRIDOS.

PROJETO PADRÃO

COPASA — COMPANHIA DE SANEAMENTO DE MINAS GERAIS

RT	ASS. / CREA / NOME: COPASA	CHEFE DPDT: PATRICIO R. DE CASTRO RIPALLA	TAMPA E CAIXILHOS PARA CAIXA EM PASSEIO HIDRÔMETRO 1" (7, 10, 12M³/H) E 1 1/2" (20 M³/H)
PRO.	NORMALIZAÇÃO TÉCNICA	VISTO NORM. TÉCNICA: MARCO ANTÔNIO PEREIRA	APROV. DPE: JOÃO M. DE SOUZA JÚNIOR
DES.	DALILA C. COSTA	VISTO DVDT: WILTON J. FONSECA FERREIRA	DATA: AGOSTO/2021

ESCALA: INDICADA — FORM.: A3
NÚMERO: P.057/3
FOLHA 01 DE 01
ORIG.

ORIGINAL ASSINADO NO ARQUIVO TÉCNICO