NOTAS:

1 – COTAS E DIÂMETROS EM MILÍMETRO, ELEVAÇÕES EM METRO, DECLIVIDADES EM METRO/METRO;

2 – O FURO NA TAMPA DO POÇO PARA A PASSAGEM DOS CABOS ELÉTRICOS DEVE SER DE ACORDO COM O O CABO ESPECIFICADO.

DETALHE 1C
S. ESC.

DETALHE 1D
S. ESC.

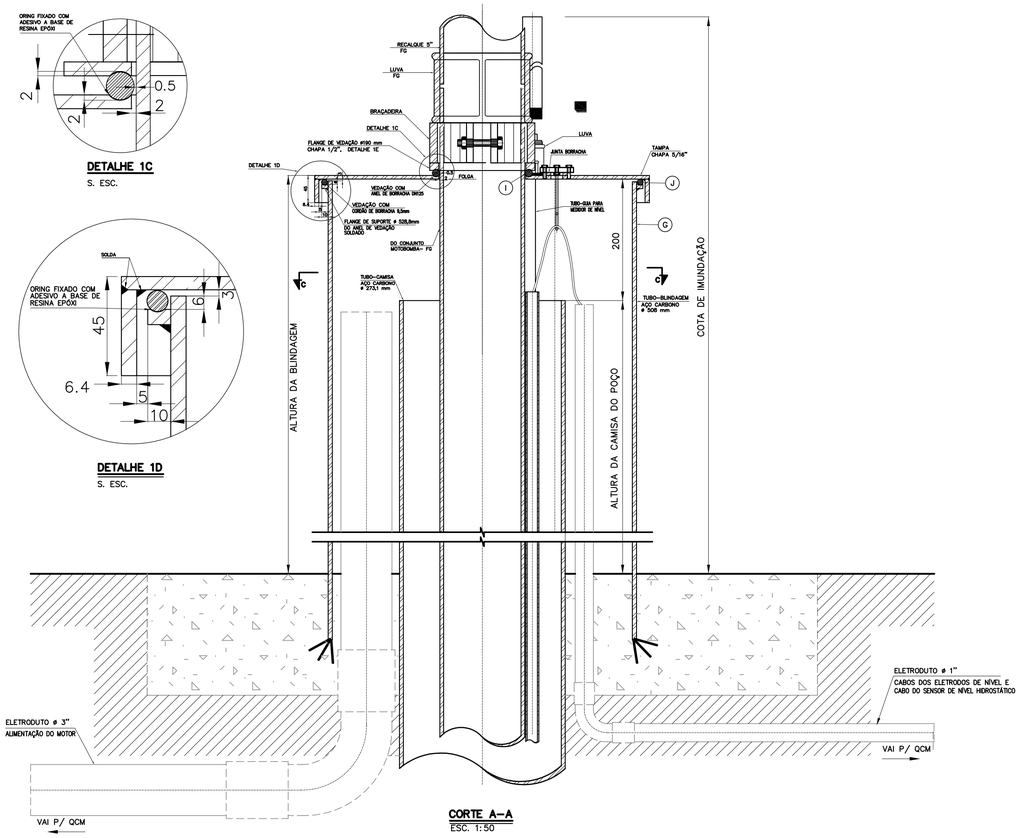

CORTE A–A
ESC. 1:50

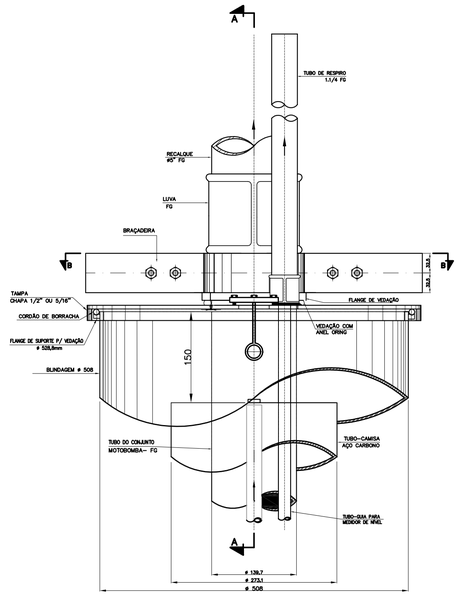

VISTA FRONTAL
ESC. 1:50

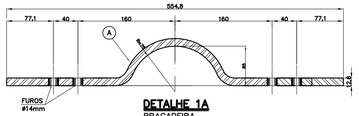

DETALHE 1A
BRAÇADEIRA
S. ESC.

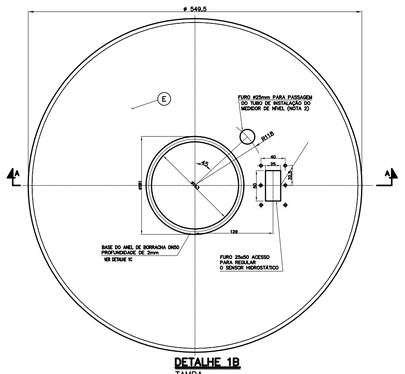

DETALHE 1B
TAMPA
ESC. 1:50

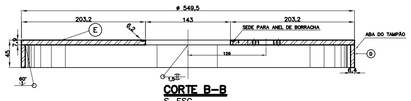

CORTE B–B
S. ESC.

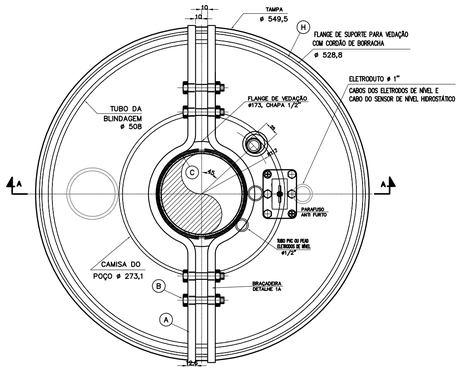

DETALHE 1F
CORTE B–B
ESC. 1:50

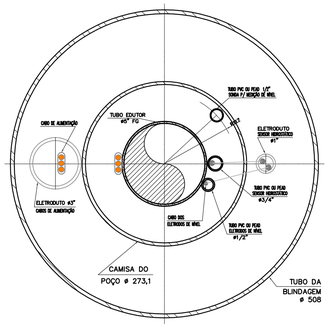

CORTE C–C
ESC. 1:50

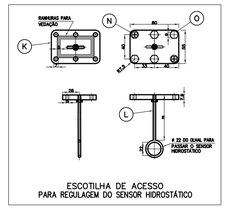

ESCOTILHA DE ACESSO
PARA REGULAGEM DO SENSOR HIDROSTÁTICO

DETALHE 3
ESCOTILHA
S. ESC.

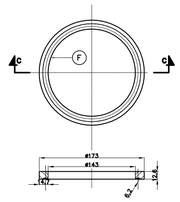

DETALHE 1E
FLANGE DE VEDAÇÃO
ESC. 1:50

ITEM	DESCRIÇÃO	UNID.	PESO UNIT. (kg)	QTE.	PESO TOTAL (kg)
O	PARAFUSOS CABEÇA SEXTAVADA ZINCADOS, M8 ø8mmx10mm	pç	–	4	–
N	PARAFUSO ANTIFURTO, M8 ø8mmx10mm	pç	–	2	–
M	JUNTA DE BORRACHA PARA VEDAÇÃO ∅ 50cm²	pç	–	1	–
L	PARAFUSO COM OLHAL DE AÇO INOX COM PORCA (OLHAL ø 22mm, PARAFUSO ø 5/16"X3")	pç	–	1	–
K	CHAPA DE AÇO CARBONO ASTM A36 # 5/16", CONFORME	pç	0,276	1	0,276
	DETALHE 3: ESCOTILHA DO SENSOR HIDROSTÁTICO				
J	CORDÃO DE BORRACHA NITRÍLICA ø 9,5 (COMPRIMENTO=1670mm)	mm	–	1620	–
I	ANEL DE BORRACHA NITRÍLICA DN125	pç	–	1	–
	VISTA FRONTAL – VEDAÇÃO				
H	FLANGE DE SUPORTE P/ VEDAÇÃO EM CHAPA AÇO ASTM A36 # 5/16", ø 528,8 mm CONFORME DETALHE 1E, VISTA FRONTAL E CORTE A–A	pç	1,02	1	1,02
G	TUBO DE AÇO CARBONO ASTM A36 ø 20" , # 1/4" CONFORME VISTA FRONTAL E CORTE A–A	pç	79,16	1	79,16
	VISTA FRONTAL – TUBO (BLINDAGEM)				
F	FLANGE DE VEDAÇÃO DE CHAPA 1/2" ASTM A36 ø 193 mm	pç	0,80	1	0,69
E	CHAPA DE AÇO CARBONO ASTM A36 ø549,5 # 5/16", CONFORME DETALHE 1B (DISCO DO TAMPÃO)	pç	13,97	1	13,54
D	CHAPA DE AÇO CARBONO ASTM A36 ø549,5 # 1/4", LARGURA 45mm CONFORME DETALHE 1B (ABA DO TAMPÃO)	pç	3,83	1	3,83
	DETALHE 1B – TAMPA				
C	PLACA DE "NEOPRENE" (CLOROPRENE), ESP. 5mm, ∅ 7,5x7,5cm	pç	–	2	–
B	PARAFUSOS CABEÇA SEXTAVADA, COM PORCAS, ZINCADOS, ø 1/2"x21/2", ASTM A307	pç	–	4	–
A	BRAÇADEIRA EM CHAPA DE AÇO CARBONO ASTM A36, CONFORME DETALHES 1, 1A, # 1/2"	pç	4,2	2	8,4
	DETALHE 1A – BRAÇADEIRA				

RELAÇÃO DE MATERIAIS

REVISÃO	DATA	NOME	DESCRIÇÃO
2	–	–	–
1	–	–	–
0	ABRIL/2021	ROMEU LAS CASAS	EMISSÃO INICIAL

REVISÕES

COPASA — DTE/UNLE/SPDQ

CONTRATO Nº: –
ART Nº: –
PROJETO Nº: –

RESPONSÁVEL TÉCNICO: FLANKLIN OTÁVIO COELHO MENDONÇA CREA: 39485/D
COORDENADOR DA EMPRESA PROJETISTA: – CREA: –
PROJETISTA: IDERLY JUNIO RODRIGUES

SISTEMA DE ABASTECIMENTO DE ÁGUA

VEDAÇÃO DE POÇO PROFUNDO

BLINDAGEM COM ø 508, TUBO CAMISA # 273,1 – TUBO EDUTOR FG ø 5" E TUBO DE RESPIRO FG #1.1/4"

VISTA FRONTAL, RELAÇÃO DE MATERIAIS, DETALHES E CORTES

DATA: ABRIL/2021
ESCALA: INDICADA
TIPO: BS
FOLHA: ÚNICA

VISTO: ALBINO JÚNIOR BATISTA CAMPOS — UNLE–UNIDADE DE NEGÓCIO LESTE
VISTO: WELLINGTON CARLOS DIAS — USPR–UNID. DE SERV. DE GESTÃO DE PROJETOS
VISTO: RODOLFO LÚCIO FERREIRA PIMENTA — COORDENADOR DA COPASA

COPASA — PROJETO PADRÃO P.424/0
COMPANHIA DE SANEAMENTO DE MINAS GERAIS

NOME DO ARQUIVO DIGITAL: P.424/0

A1